MINI SÁVROLETTA

összeállítási rajz és alkatrész lista

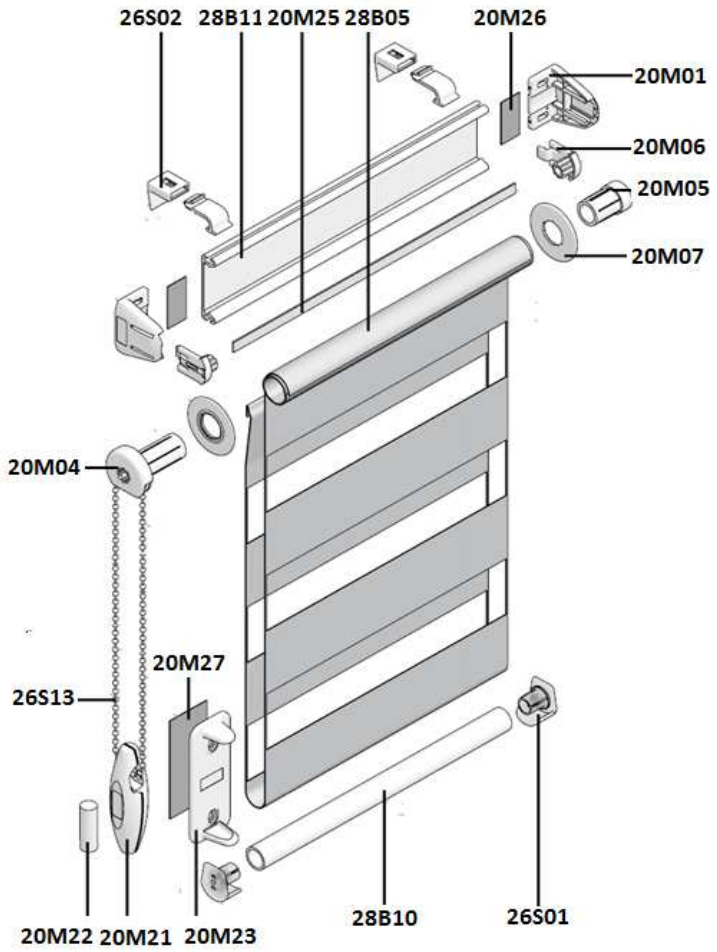

ALKATRÉSZEK

KÓD	MEGNEVEZÉS
28B11	Mini sávroletta felfogó profil
28B05	Rolettacső 17 mm
28B10	Sávrolette alsózáró
20M01	Mini konzol
20M04	Mini hajtómű 6,0 mm
20M05	Mini csővégdugó
20M06	Mini illesztő
20M07	Vezető tárcsa
26S13	Végtelenített gyöngylánc

KÓD	MEGNEVEZÉS
20M21	Gyöngylánc súly
20M22	Gyöngylánc súly nehezék
20M23	Gyöngylánc súly rögzítő
26S01	Sávroletta alsózáró végdugó
26S02	Mini sávroletta felfogó konzol
20M25	Alsózáró befűző 7 mm
21M26	Ragasztó a roletta csőhöz
20M26	Ragasztó a konzol akasztóhoz
20M27	Ragasztó a gyöngylánc súly rögzítőhöz